OSŁONA ZABEZPIECZAJĄCA / SAFETY DOCK

	Dla głowicy zaczepowej For coupling head	
	ZSK	BC
SD - 01	ZSK-750	BC-800
	ZSK-1300	BC-1200
	ZSK-1700	BC-1700
	ZSK-2000	BC-2200
SD - 01A		BC-3000

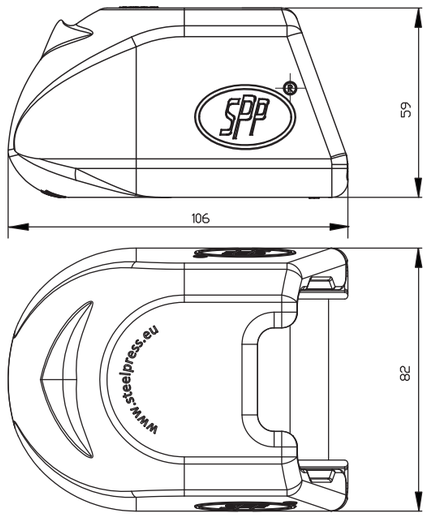

SD - 01

kartony
- rodzaje opakowań
cardboard boxes
- capacity of packages

typ / type	A	B	C	D
wymiary / dimensions	425/285/155 mm	395/285/320 mm	600/400/420 mm	1195/800/100 mm
ilość / quantity	25 szt. / pcs	50 szt. / pcs		

Zamówienia krajowe/Orders for export

Realizujemy w terminie do 7 dni roboczych*

Term of completion: up to 30 working days*

LIFT JACK / PODNOŚNIK

UDŹWIG NOMINALNY:
NOMINAL LIFTING CAPACITY: **800 daN**

UDŹWIG NOMINALNY:
NOMINAL LIFTING CAPACITY: **800 daN**

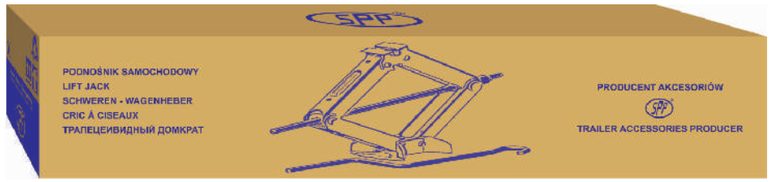

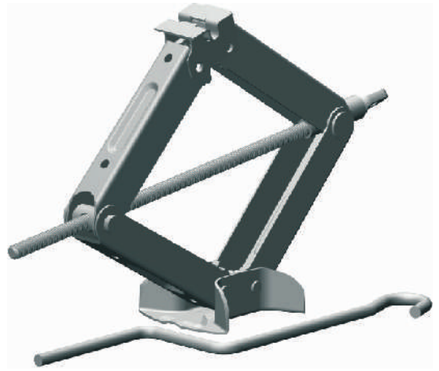

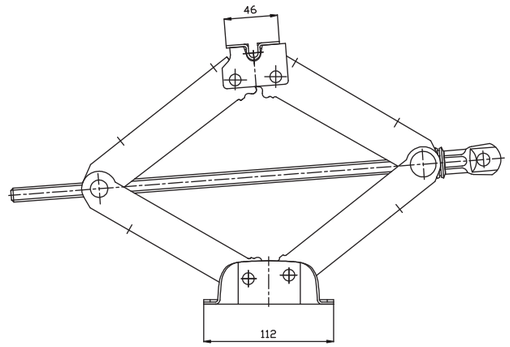

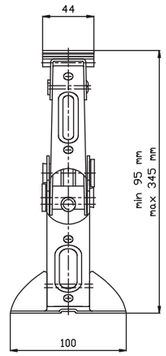

PK - 1400

opakowanie indywidualne

individual box

typ / type	H
wymiary / dimensions	235/143/85 mm
ilość / quantity	1 szt. / pcs

Zamówienia krajowe/Orders for export

Realizujemy w terminie do 7 dni roboczych*

Term of completion: up to 30 working days*

ZAMEK / LOCK

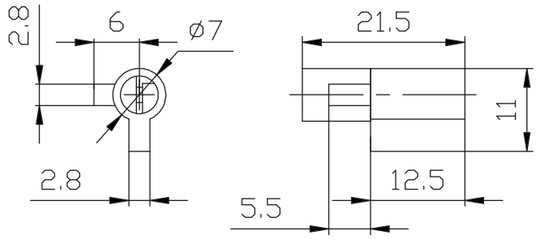

LK - 01

kartony
- rodzaje opakowań
cardboard boxes
- capacity of packages

typ / type	A	B	C	D
wymiary / dimensions	425/285/155 mm	395/285/320 mm	600/400/420 mm	1195/800/100 mm
ilość / quantity	600 szt. / pcs			

Zamówienia krajowe/Orders for export

Realizujemy w terminie do 7 dni roboczych*

Term of completion: up to 30 working days*

NOTATKI / NOTE

* w ramach posiadanych stanów magazynowych
* if there is sufficient stock in the warehouse

Rysunki wykonane w listopadzie 2007r.
Drawings from: November 2007